# AIFA第8回明治安田生命カップ2022
# 兼 AIFA第44回愛知県U-11サッカー新人大会2022　＜組合せ＞

## ◇1・2回戦【12月11日(日)】

### ＜A会場：松屋地所FF・A＞

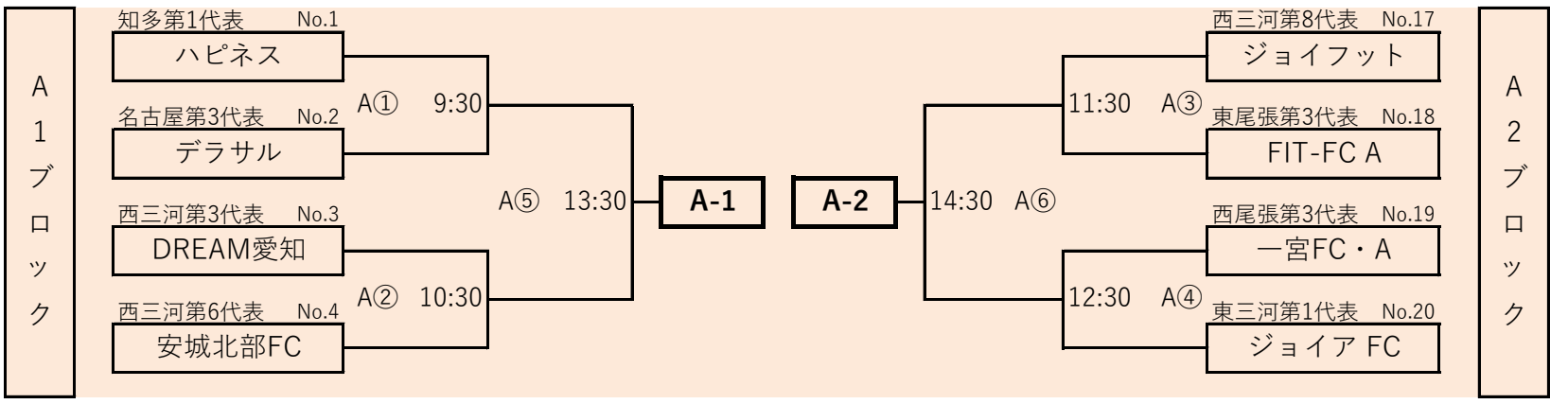


### ＜B会場：松屋地所FF・B＞

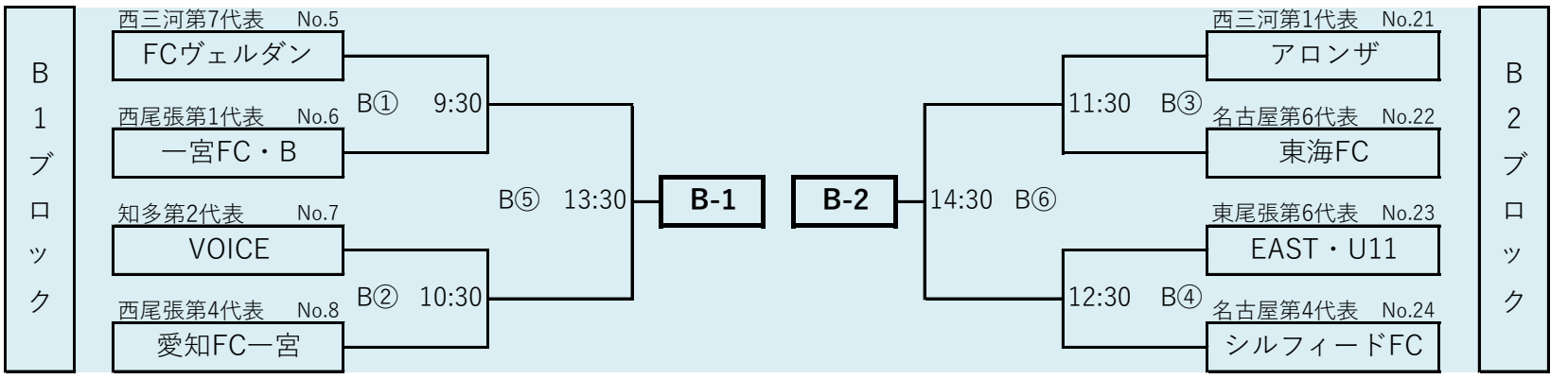


### ＜C会場：松屋地所FF・C＞

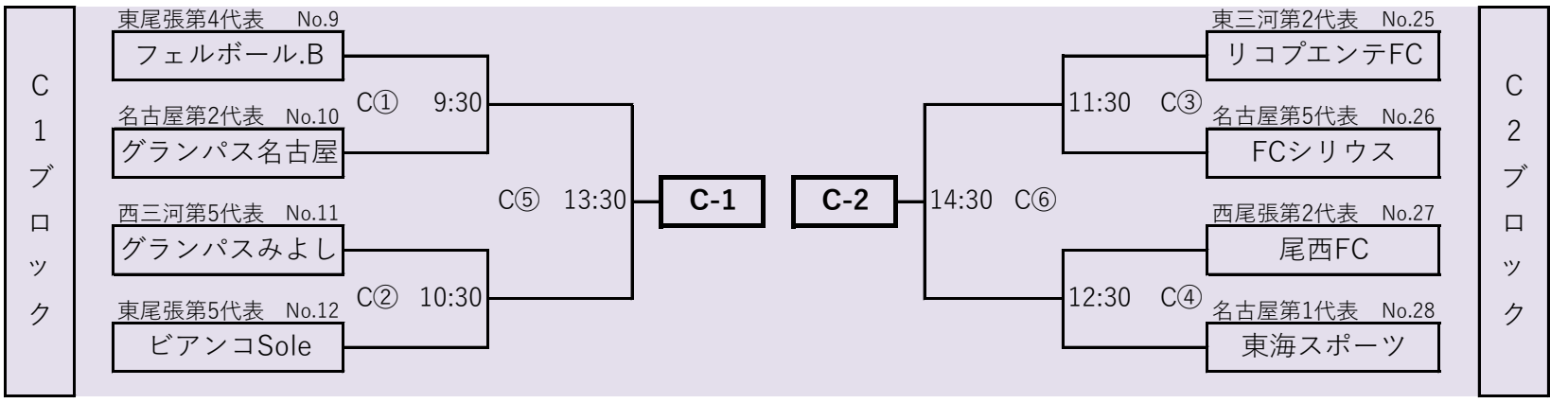


### ＜D会場：松屋地所FF・D＞

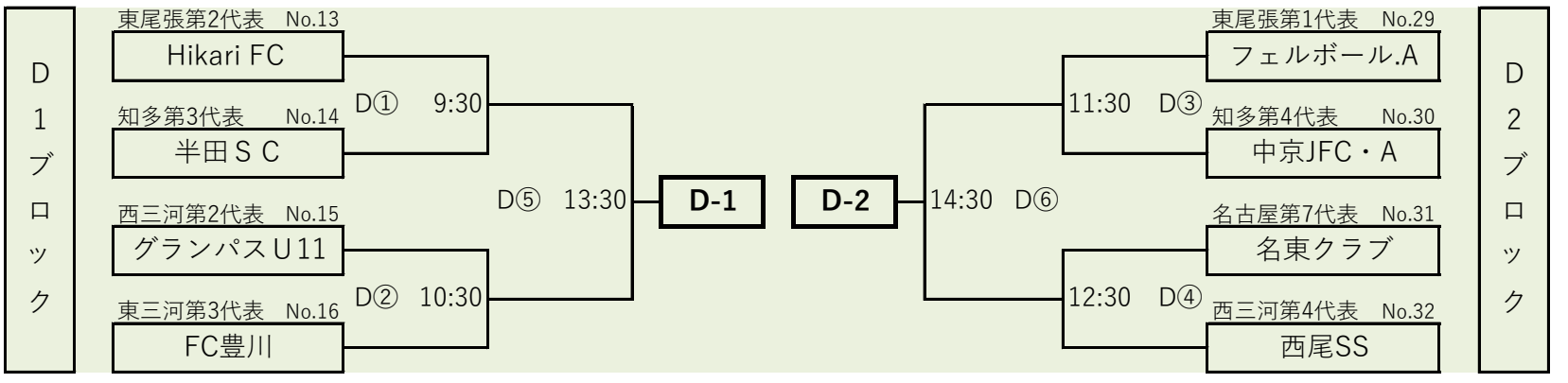

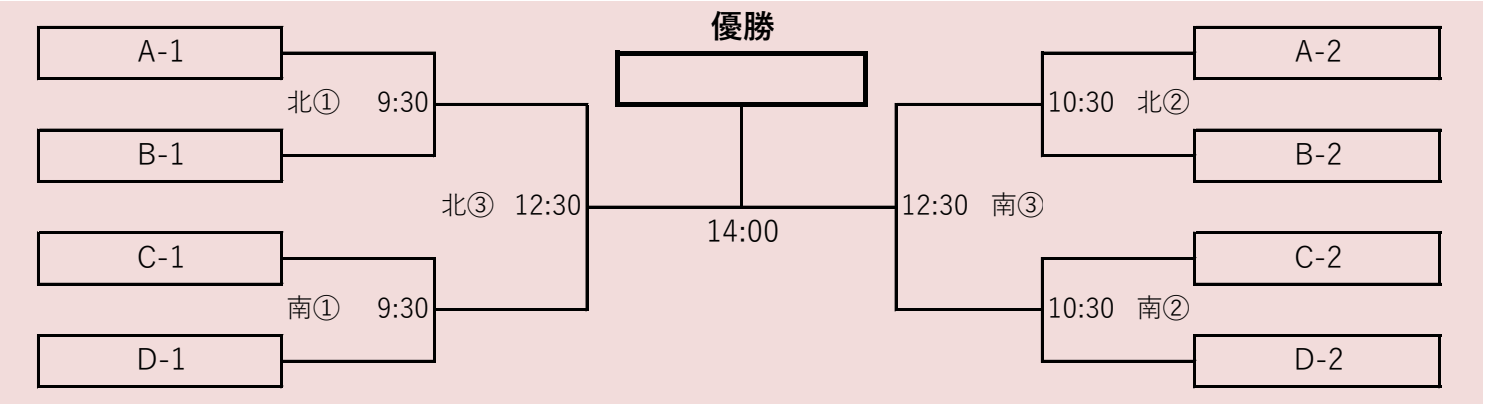
## ◇準々決勝・準決勝・決勝戦【1月15日(日)】会場：CSアセット港サッカー場