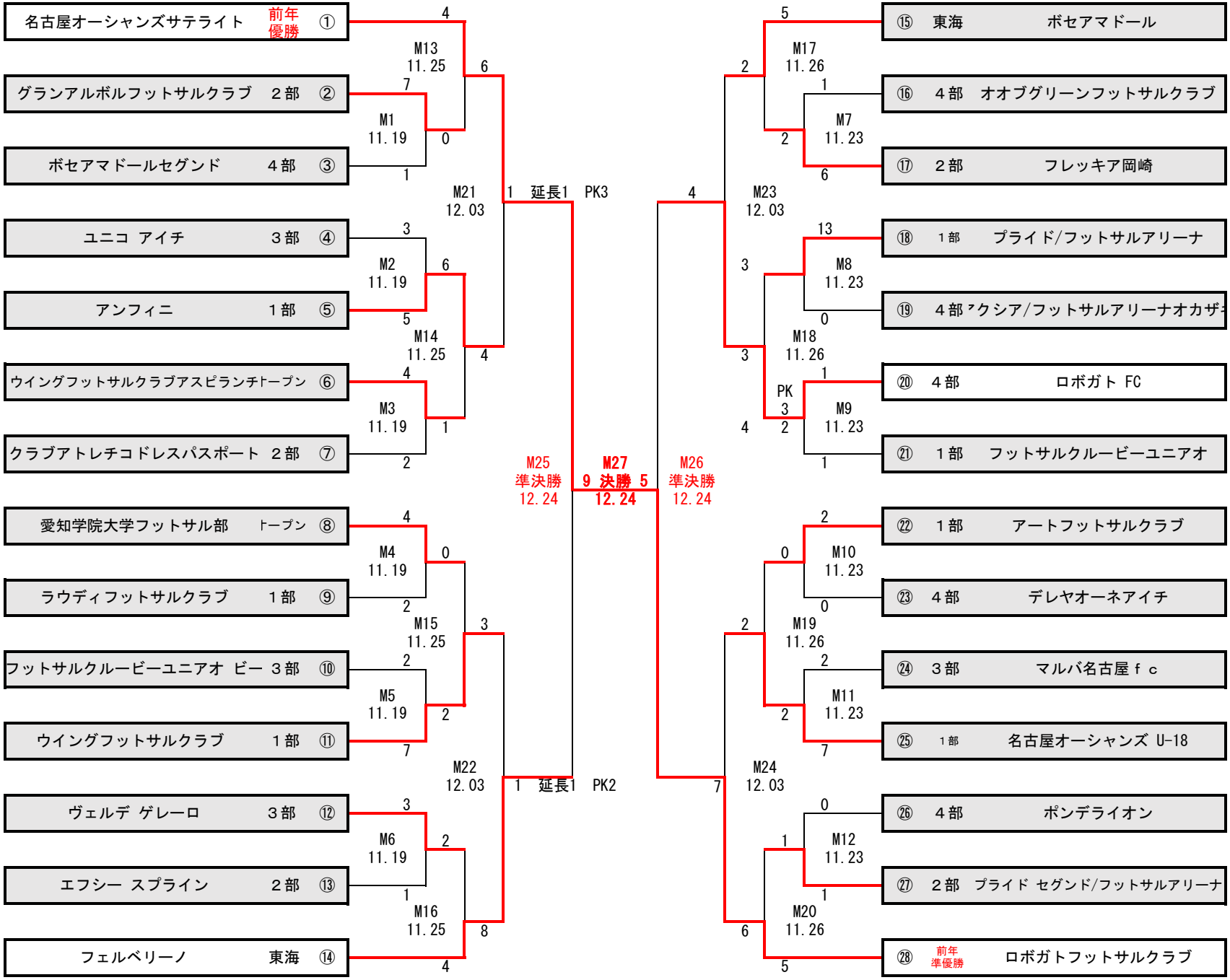ＪＦＡ第２９回全日本フットサル選手権愛知県大会